Maskinfötter

Rostfritt stål AISI 316L, godkänd enligt FDA



TYP (BASPLATTA)
- Typ **C3** polerade, vulkaniserat gummi, svart.
- Typ **C4**: polerade, vulkaniserat gummi, vit färg.
- Typ **C7**: polerade, vulkaniserat gummi, blå.

Versioner med gängstänger:
- Typ **SK**: extern sexkantsjustering nedtill.
- Typ **TK**: plattnyckel nedtill.

Fotplatta
Rostfritt stål AISI 316L
Gängstång
Rostfritt stål AISI 316L
Sexkantig mutter ISO 4032
AISI 316 rostfritt stål
Gummidyna
- Akrylnitril-butadiengummi (NBR) versioner C3 och C7.
- Silikongummi (MVQ) version C4.
- Godkänt enligt FDA
- Hårdhet 85±5 Shore A
- Vulkaniserad

KÄNNETECKEN OCH ANVÄNDNING

Avvägningsfötter GN 18 lämpar sig speciellt för användning i aggressiva miljöer.
De sluttande ytorna för avrinning och den höga kvaliteten på basplattan underlättar rengöring och hindrar att det samlas damm och smuts. Underläggen av vulkaniserat gummi är godkända enligt FDA och förseglar basen mot viloytan, och gör att fötterna kan användas exempelvis på platser för livsmedelsförädling eller inom läkemedelsindustrin.
Maskinfötterna levereras monterade och kan inte tas isär.

PÅ FÖRFRÅGAN

Gummidyna finns i flera färger

MASKINFÖTTERNAS BELASTNINGSKAPACITET

De statiska belastningsvärden som anges i tabellen avser laboratorietester där belastningen anbringas vinkelrätt mot underlaget (utan gummiskiva).
För de värden som visas i tabellen kan borttagande av lasten orsaka små deformationer av fotplattan. Under verkliga användningsförhållanden, måste också eventuella vinkel- eller sido belastningar beaktas på maskinfoten som minskar belastingskapaciteten.
Detaljerna som anges beträffande styrka är icke-bindande riktvärden och innebär inte något ansvar.
Det är användarens ansvar att avgöra från fall till fall, om produkten är lämplig för avsedd användning.
De angivna värdena kan påverkas av miljöfaktorer.

Alla design rättigheter förbehållna i enlighet med lagen. Ange alltid källan vid reproduktion av våra ritningar.

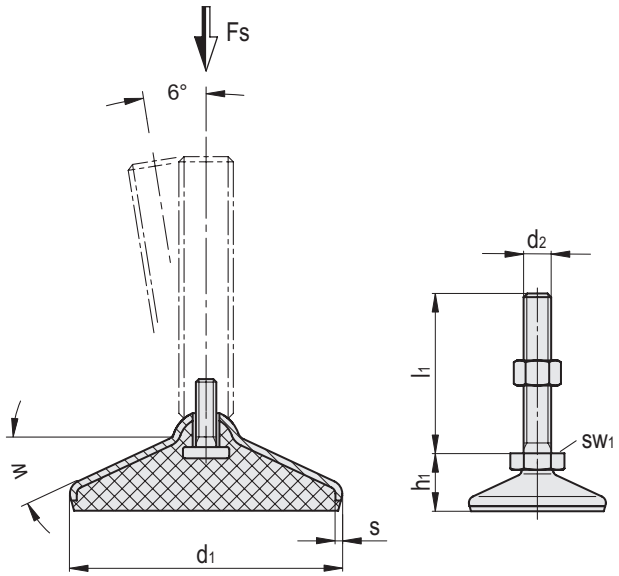

GN 18-SK

INOX STAINLESS STEEL

Kod	Benämning	d_1	d_2	h_1	l_1	w [°]	s	sw_1	Statisk belastning [KN]	⚖
GN.20901	GN 18-60-M8-40-C3-SK	60	M8	31	40	32	2	17	8	125
GN.20902	GN 18-60-M8-50-C3-SK	60	M8	31	50	32	2	17	8	128
GN.20903	GN 18-60-M8-63-C3-SK	60	M8	31	63	32	2	17	8	132
GN.20904	GN 18-60-M10-50-C3-SK	60	M10	31	50	32	2	17	14	143
GN.20905	GN 18-60-M10-60-C3-SK	60	M10	31	60	32	2	17	14	147
GN.20906	GN 18-60-M10-80-C3-SK	60	M10	31	80	32	2	17	14	157
GN.20907	GN 18-60-M10-100-C3-SK	60	M10	31	100	32	2	17	14	167
GN.20908	GN 18-60-M12-60-C3-SK	60	M12	31	60	32	2	17	14	160
GN.20909	GN 18-60-M12-80-C3-SK	60	M12	31	80	32	2	17	14	175
GN.20910	GN 18-60-M12-100-C3-SK	60	M12	31	100	32	2	17	14	189
GN.20911	GN 18-60-M12-125-C3-SK	60	M12	31	125	32	2	17	14	207
GN.20912	GN 18-80-M8-40-C3-SK	80	M8	33	40	26	2	17	8	197
GN.20913	GN 18-80-M8-50-C3-SK	80	M8	33	50	26	2	17	8	200
GN.20914	GN 18-80-M8-63-C3-SK	80	M8	33	63	26	2	17	8	204
GN.20915	GN 18-80-M10-50-C3-SK	80	M10	33	50	26	2	17	14	216
GN.20916	GN 18-80-M10-60-C3-SK	80	M10	33	60	26	2	17	14	220
GN.20917	GN 18-80-M10-80-C3-SK	80	M10	33	80	26	2	17	14	230
GN.20918	GN 18-80-M10-100-C3-SK	80	M10	33	100	26	2	17	14	240
GN.20919	GN 18-80-M12-60-C3-SK	80	M12	33	60	26	2	17	14	233
GN.20920	GN 18-80-M12-80-C3-SK	80	M12	33	80	26	2	17	14	248
GN.20921	GN 18-80-M12-100-C3-SK	80	M12	33	100	26	2	17	14	262
GN.20922	GN 18-80-M12-125-C3-SK	80	M12	33	125	26	2	17	14	280
GN.20923	GN 18-100-M8-40-C3-SK	100	M8	35	40	22	2	17	8	292
GN.20924	GN 18-100-M8-50-C3-SK	100	M8	35	50	22	2	17	8	295
GN.20925	GN 18-100-M8-63-C3-SK	100	M8	35	63	22	2	17	8	299
GN.20926	GN 18-100-M10-50-C3-SK	100	M10	35	50	22	2	17	14	311
GN.20927	GN 18-100-M10-60-C3-SK	100	M10	35	60	22	2	17	14	315
GN.20928	GN 18-100-M10-80-C3-SK	100	M10	35	80	22	2	17	14	325
GN.20929	GN 18-100-M10-100-C3-SK	100	M10	35	100	22	2	17	14	335
GN.20930	GN 18-100-M12-60-C3-SK	100	M12	35	60	22	2	17	14	328
GN.20931	GN 18-100-M12-80-C3-SK	100	M12	35	80	22	2	17	14	343
GN.20932	GN 18-100-M12-100-C3-SK	100	M12	35	100	22	2	17	14	357
GN.20933	GN 18-100-M12-125-C3-SK	100	M12	35	125	22	2	17	14	375

Ganter Norm®

Alla design rättigheter förbehållna i enlighet med lagen. Ange alltid källan vid reproduktion av våra ritningar.

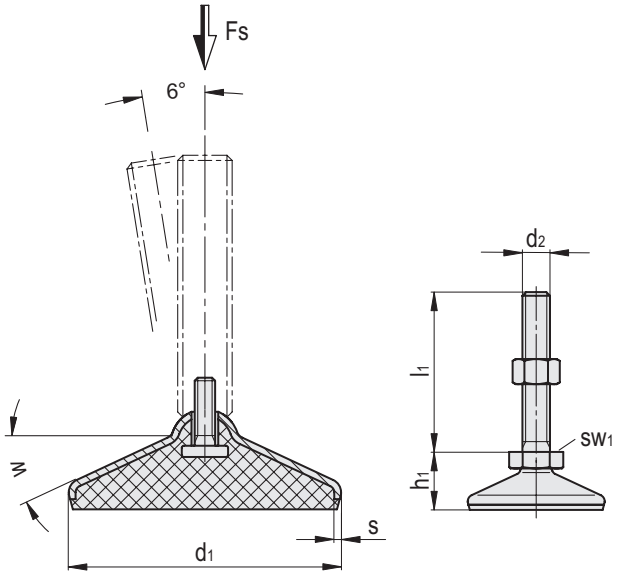

GN 18-SK

INOX STAINLESS STEEL

Kod	Benämning	d_1	d_2	h_1	l_1	w [°]	s	sw_1	Statisk belastning [KN]	⚖
GN.85501	GN 18-60-M8-40-C4-SK	60	M8	31	40	32	2	17	8	130
GN.85503	GN 18-60-M8-50-C4-SK	60	M8	31	50	32	2	17	8	134
GN.85505	GN 18-60-M8-63-C4-SK	60	M8	31	63	32	2	17	8	139
GN.85521	GN 18-60-M10-50-C4-SK	60	M10	31	50	32	2	17	14	150
GN.85523	GN 18-60-M10-60-C4-SK	60	M10	31	60	32	2	17	14	156
GN.85525	GN 18-60-M10-80-C4-SK	60	M10	31	80	32	2	17	14	169
GN.85527	GN 18-60-M10-100-C4-SK	60	M10	31	100	32	2	17	14	181
GN.85541	GN 18-60-M12-60-C4-SK	60	M12	31	60	32	2	17	14	178
GN.85543	GN 18-60-M12-80-C4-SK	60	M12	31	80	32	2	17	14	196
GN.85545	GN 18-60-M12-100-C4-SK	60	M12	31	100	32	2	17	14	213
GN.85547	GN 18-60-M12-125-C4-SK	60	M12	31	125	32	2	17	14	236
GN.85601	GN 18-80-M8-40-C4-SK	80	M8	33	40	26	2	17	8	203
GN.85603	GN 18-80-M8-50-C4-SK	80	M8	33	50	26	2	17	8	207
GN.85605	GN 18-80-M8-63-C4-SK	80	M8	33	63	26	2	17	8	212
GN.85621	GN 18-80-M10-50-C4-SK	80	M10	33	50	26	2	17	14	223
GN.85623	GN 18-80-M10-60-C4-SK	80	M10	33	60	26	2	17	14	229
GN.85625	GN 18-80-M10-80-C4-SK	80	M10	33	80	26	2	17	14	241
GN.85627	GN 18-80-M10-100-C4-SK	80	M10	33	100	26	2	17	14	254
GN.85641	GN 18-80-M12-60-C4-SK	80	M12	33	60	26	2	17	14	251
GN.85643	GN 18-80-M12-80-C4-SK	80	M12	33	80	26	2	17	14	269
GN.85645	GN 18-80-M12-100-C4-SK	80	M12	33	100	26	2	17	14	286
GN.85647	GN 18-80-M12-125-C4-SK	80	M12	33	125	26	2	17	14	308
GN.85801	GN 18-100-M8-40-C4-SK	100	M8	35	40	22	2	17	8	298
GN.85803	GN 18-100-M8-50-C4-SK	100	M8	35	50	22	2	17	8	302
GN.85805	GN 18-100-M8-63-C4-SK	100	M8	35	63	22	2	17	8	307
GN.85821	GN 18-100-M10-50-C4-SK	100	M10	35	50	22	2	17	14	318
GN.85823	GN 18-100-M10-60-C4-SK	100	M10	35	60	22	2	17	14	324
GN.85825	GN 18-100-M10-80-C4-SK	100	M10	35	80	22	2	17	14	336
GN.85827	GN 18-100-M10-100-C4-SK	100	M10	35	100	22	2	17	14	349
GN.85841	GN 18-100-M12-60-C4-SK	100	M12	35	60	22	2	17	14	346
GN.85843	GN 18-100-M12-80-C4-SK	100	M12	35	80	22	2	17	14	364
GN.85845	GN 18-100-M12-100-C4-SK	100	M12	35	100	22	2	17	14	381
GN.85847	GN 18-100-M12-125-C4-SK	100	M12	35	125	22	2	17	14	403

Alla design rättigheter förbehållna i enlighet med lagen. Ange alltid källan vid reproduktion av våra ritningar.

Ganter Norm

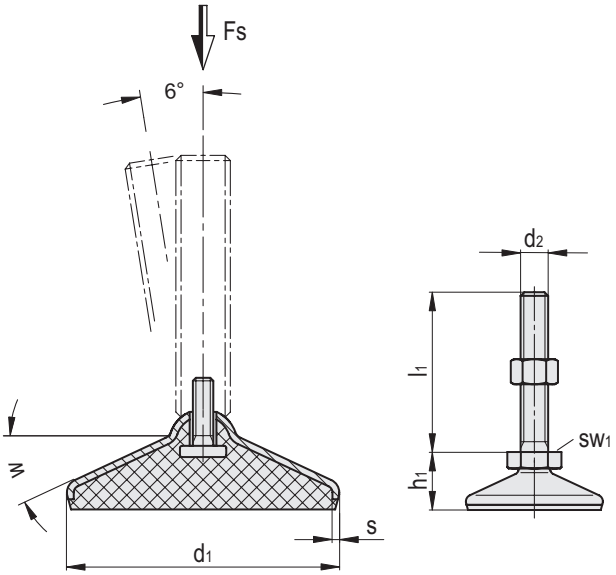

GN 18-SK

INOX STAINLESS STEEL

Kod	Benämning	d_1	d_2	h_1	l_1	w [°]	s	sw_1	Statisk belastning [KN]	⚖
GN.85502	GN 18-60-M8-40-C7-SK	60	M8	31	40	32	2	17	8	130
GN.85504	GN 18-60-M8-50-C7-SK	60	M8	31	50	32	2	17	8	134
GN.85506	GN 18-60-M8-63-C7-SK	60	M8	31	63	32	2	17	8	139
GN.85522	GN 18-60-M10-50-C7-SK	60	M10	31	50	32	2	17	14	150
GN.85524	GN 18-60-M10-60-C7-SK	60	M10	31	60	32	2	17	14	156
GN.85526	GN 18-60-M10-80-C7-SK	60	M10	31	80	32	2	17	14	169
GN.85528	GN 18-60-M10-100-C7-SK	60	M10	31	100	32	2	17	14	181
GN.85542	GN 18-60-M12-60-C7-SK	60	M12	31	60	32	2	17	14	178
GN.85544	GN 18-60-M12-80-C7-SK	60	M12	31	80	32	2	17	14	196
GN.85546	GN 18-60-M12-100-C7-SK	60	M12	31	100	32	2	17	14	213
GN.85548	GN 18-60-M12-125-C7-SK	60	M12	31	125	32	2	17	14	236
GN.85602	GN 18-80-M8-40-C7-SK	80	M8	33	40	26	2	17	8	203
GN.85604	GN 18-80-M8-50-C7-SK	80	M8	33	50	26	2	17	8	207
GN.85606	GN 18-80-M8-63-C7-SK	80	M8	33	63	26	2	17	8	212
GN.85622	GN 18-80-M10-50-C7-SK	80	M10	33	50	26	2	17	14	223
GN.85624	GN 18-80-M10-60-C7-SK	80	M10	33	60	26	2	17	14	229
GN.85626	GN 18-80-M10-80-C7-SK	80	M10	33	80	26	2	17	14	241
GN.85628	GN 18-80-M10-100-C7-SK	80	M10	33	100	26	2	17	14	254
GN.85642	GN 18-80-M12-60-C7-SK	80	M12	33	60	26	2	17	14	251
GN.85644	GN 18-80-M12-80-C7-SK	80	M12	33	80	26	2	17	14	269
GN.85646	GN 18-80-M12-100-C7-SK	80	M12	33	100	26	2	17	14	286
GN.85648	GN 18-80-M12-125-C7-SK	80	M12	33	125	26	2	17	14	308
GN.85802	GN 18-100-M8-40-C7-SK	100	M8	35	40	22	2	17	8	298
GN.85804	GN 18-100-M8-50-C7-SK	100	M8	35	50	22	2	17	8	302
GN.85806	GN 18-100-M8-63-C7-SK	100	M8	35	63	22	2	17	8	307
GN.85822	GN 18-100-M10-50-C7-SK	100	M10	35	50	22	2	17	14	318
GN.85824	GN 18-100-M10-60-C7-SK	100	M10	35	60	22	2	17	14	324
GN.85826	GN 18-100-M10-80-C7-SK	100	M10	35	80	22	2	17	14	336
GN.85828	GN 18-100-M10-100-C7-SK	100	M10	35	100	22	2	17	14	349
GN.85842	GN 18-100-M12-60-C7-SK	100	M12	35	60	22	2	17	14	346
GN.85844	GN 18-100-M12-80-C7-SK	100	M12	35	80	22	2	17	14	364
GN.85846	GN 18-100-M12-100-C7-SK	100	M12	35	100	22	2	17	14	381
GN.85848	GN 18-100-M12-125-C7-SK	100	M12	35	125	22	2	17	14	403

Ganter Norm®

Alla design rättigheter förbehållna i enlighet med lagen. Ange alltid källan vid reproduktion av våra ritningar.

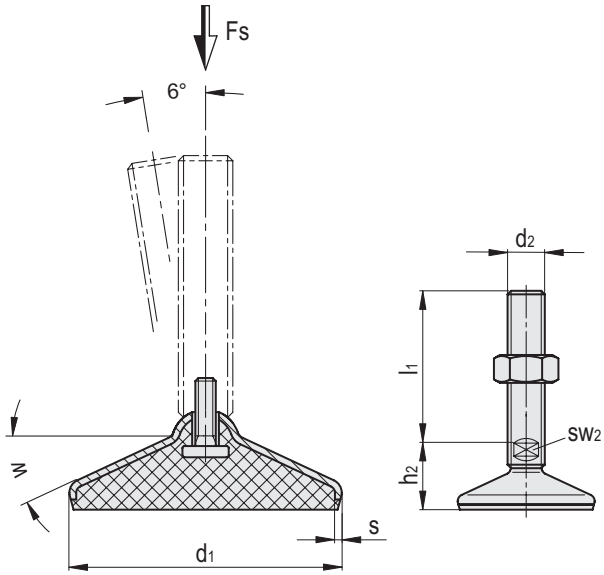

GN 18-TK

INOX STAINLESS STEEL

Kod	Benämning	d_1	d_2	l_1	h_2	w [°]	s	sw_2	Statisk belastning [KN]	⚖
GN.20941	GN 18-60-M16-75-C3-TK	60	M16	75	37	32	2	12	14	239
GN.20942	GN 18-60-M16-100-C3-TK	60	M16	100	37	32	2	12	14	272
GN.20943	GN 18-60-M16-125-C3-TK	60	M16	125	37	32	2	12	14	305
GN.20944	GN 18-60-M16-150-C3-TK	60	M16	150	37	32	2	12	14	341
GN.20945	GN 18-60-M16-200-C3-TK	60	M16	200	37	32	2	12	14	404
GN.20946	GN 18-60-M16-250-C3-TK	60	M16	250	37	32	2	12	14	470
GN.20947	GN 18-80-M16-75-C3-TK	80	M16	75	39	26	2	12	14	312
GN.20948	GN 18-80-M16-100-C3-TK	80	M16	100	39	26	2	12	14	345
GN.20949	GN 18-80-M16-125-C3-TK	80	M16	125	39	26	2	12	14	378
GN.20950	GN 18-80-M16-150-C3-TK	80	M16	150	39	26	2	12	14	414
GN.20951	GN 18-80-M16-200-C3-TK	80	M16	200	39	26	2	12	14	477
GN.20952	GN 18-80-M16-250-C3-TK	80	M16	250	39	26	2	12	14	543
GN.20953	GN 18-80-M20-75-C3-TK	80	M20	75	39	26	2	15	32	358
GN.20954	GN 18-80-M20-100-C3-TK	80	M20	100	39	26	2	15	32	410
GN.20955	GN 18-80-M20-125-C3-TK	80	M20	125	39	26	2	15	32	461
GN.20956	GN 18-80-M20-150-C3-TK	80	M20	150	39	26	2	15	32	516
GN.20957	GN 18-80-M20-200-C3-TK	80	M20	200	39	26	2	15	32	616
GN.20958	GN 18-80-M20-250-C3-TK	80	M20	250	39	26	2	15	32	719
GN.20959	GN 18-80-M24-100-C3-TK	80	M24	100	41	26	2	19	36	519
GN.20960	GN 18-80-M24-125-C3-TK	80	M24	125	41	26	2	19	36	594
GN.20961	GN 18-80-M24-150-C3-TK	80	M24	150	41	26	2	19	36	669
GN.20962	GN 18-80-M24-200-C3-TK	80	M24	200	41	26	2	19	36	818
GN.20963	GN 18-80-M24-300-C3-TK	80	M24	300	41	26	2	19	36	1119
GN.20964	GN 18-100-M16-75-C3-TK	100	M16	75	41	22	2	12	24	407
GN.20965	GN 18-100-M16-100-C3-TK	100	M16	100	41	22	2	12	24	440
GN.20966	GN 18-100-M16-125-C3-TK	100	M16	125	41	22	2	12	24	473
GN.20967	GN 18-100-M16-150-C3-TK	100	M16	150	41	22	2	12	24	509
GN.20968	GN 18-100-M16-200-C3-TK	100	M16	200	41	22	2	12	24	572
GN.20969	GN 18-100-M16-250-C3-TK	100	M16	250	41	22	2	12	24	638
GN.20970	GN 18-100-M20-75-C3-TK	100	M20	75	41	22	2	15	26	453
GN.20971	GN 18-100-M20-100-C3-TK	100	M20	100	41	22	2	15	26	505
GN.20972	GN 18-100-M20-125-C3-TK	100	M20	125	41	22	2	15	26	556
GN.20973	GN 18-100-M20-150-C3-TK	100	M20	150	41	22	2	15	26	611
GN.20974	GN 18-100-M20-200-C3-TK	100	M20	200	41	22	2	15	26	711
GN.20975	GN 18-100-M20-250-C3-TK	100	M20	250	41	22	2	15	26	814
GN.20976	GN 18-100-M24-100-C3-TK	100	M24	100	43	22	2	19	28	614
GN.20977	GN 18-100-M24-125-C3-TK	100	M24	125	43	22	2	19	28	689
GN.20978	GN 18-100-M24-150-C3-TK	100	M24	150	43	22	2	19	28	764
GN.20979	GN 18-100-M24-200-C3-TK	100	M24	200	43	22	2	19	28	913
GN.20980	GN 18-100-M24-300-C3-TK	100	M24	300	43	22	2	19	28	1214
GN.20981	GN 18-120-M20-75-C3-TK	120	M20	75	43	20	2	15	26	574
GN.20982	GN 18-120-M20-100-C3-TK	120	M20	100	43	20	2	15	26	626
GN.20983	GN 18-120-M20-125-C3-TK	120	M20	125	43	20	2	15	26	677
GN.20984	GN 18-120-M20-150-C3-TK	120	M20	150	43	20	2	15	26	732
GN.20985	GN 18-120-M20-200-C3-TK	120	M20	200	43	20	2	15	26	832
GN.20986	GN 18-120-M20-250-C3-TK	120	M20	250	43	20	2	15	26	935
GN.20987	GN 18-120-M24-100-C3-TK	120	M24	100	46	20	2	19	26	735
GN.20988	GN 18-120-M24-125-C3-TK	120	M24	125	46	20	2	19	26	810
GN.20989	GN 18-120-M24-150-C3-TK	120	M24	150	46	20	2	19	26	885
GN.20990	GN 18-120-M24-200-C3-TK	120	M24	200	46	20	2	19	26	1034
GN.20991	GN 18-120-M24-300-C3-TK	120	M24	300	46	20	2	19	26	1335

Alla design rättigheter förbehållna i enlighet med lagen. Ange alltid källan vid reproduktion av våra ritningar.

Ganter Norm

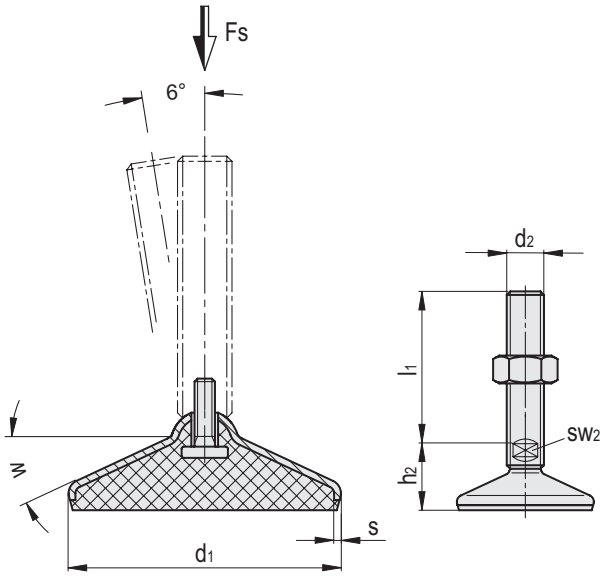

GN 18-TK

INOX STAINLESS STEEL

Kod	Benämning	d_1	d_2	l_1	h_2	w [°]	s	sw_2	Statisk belastning [KN]	⚖
GN.85561	GN 18-60-M16-75-C4-TK	60	M16	75	37	32	2	12	14	271
GN.85563	GN 18-60-M16-100-C4-TK	60	M16	100	37	32	2	12	14	310
GN.85565	GN 18-60-M16-125-C4-TK	60	M16	125	37	32	2	12	14	349
GN.85567	GN 18-60-M16-150-C4-TK	60	M16	150	37	32	2	12	14	389
GN.85569	GN 18-60-M16-200-C4-TK	60	M16	200	37	32	2	12	14	467
GN.85571	GN 18-60-M16-250-C4-TK	60	M16	250	37	32	2	12	14	546
GN.85661	GN 18-80-M16-75-C4-TK	80	M16	75	39	26	2	12	14	344
GN.85663	GN 18-80-M16-100-C4-TK	80	M16	100	39	26	2	12	14	383
GN.85665	GN 18-80-M16-125-C4-TK	80	M16	125	39	26	2	12	14	422
GN.85667	GN 18-80-M16-150-C4-TK	80	M16	150	39	26	2	12	14	462
GN.85669	GN 18-80-M16-200-C4-TK	80	M16	200	39	26	2	12	14	540
GN.85671	GN 18-80-M16-250-C4-TK	80	M16	250	39	26	2	12	14	618
GN.85691	GN 18-80-M20-75-C4-TK	80	M20	75	39	26	2	15	32	455
GN.85693	GN 18-80-M20-100-C4-TK	80	M20	100	39	26	2	15	32	516
GN.85695	GN 18-80-M20-125-C4-TK	80	M20	125	39	26	2	15	32	577
GN.85697	GN 18-80-M20-150-C4-TK	80	M20	150	39	26	2	15	32	638
GN.85699	GN 18-80-M20-200-C4-TK	80	M20	200	39	26	2	15	32	761
GN.85701	GN 18-80-M20-250-C4-TK	80	M20	250	39	26	2	15	32	883
GN.85721	GN 18-80-M24-100-C4-TK	80	M24	100	41	26	2	19	36	697
GN.85723	GN 18-80-M24-125-C4-TK	80	M24	125	41	26	2	19	36	786
GN.85725	GN 18-80-M24-150-C4-TK	80	M24	150	41	26	2	19	36	874
GN.85727	GN 18-80-M24-200-C4-TK	80	M24	200	41	26	2	19	36	1050
GN.85729	GN 18-80-M24-300-C4-TK	80	M24	300	41	26	2	19	36	1405
GN.85861	GN 18-100-M16-75-C4-TK	100	M16	75	41	22	2	12	24	439
GN.85863	GN 18-100-M16-100-C4-TK	100	M16	100	41	22	2	12	24	478
GN.85865	GN 18-100-M16-125-C4-TK	100	M16	125	41	22	2	12	24	517
GN.85867	GN 18-100-M16-150-C4-TK	100	M16	150	41	22	2	12	24	556
GN.85869	GN 18-100-M16-200-C4-TK	100	M16	200	41	22	2	12	24	635
GN.85871	GN 18-100-M16-250-C4-TK	100	M16	250	41	22	2	12	24	713
GN.85891	GN 18-100-M20-75-C4-TK	100	M20	75	41	22	2	15	26	550
GN.85893	GN 18-100-M20-100-C4-TK	100	M20	100	41	22	2	15	26	611
GN.85895	GN 18-100-M20-125-C4-TK	100	M20	125	41	22	2	15	26	672
GN.85897	GN 18-100-M20-150-C4-TK	100	M20	150	41	22	2	15	26	733
GN.85899	GN 18-100-M20-200-C4-TK	100	M20	200	41	22	2	15	26	856
GN.85901	GN 18-100-M20-250-C4-TK	100	M20	250	41	22	2	15	26	978
GN.86011	GN 18-100-M24-100-C4-TK	100	M24	100	43	22	2	19	28	792
GN.86013	GN 18-100-M24-125-C4-TK	100	M24	125	43	22	2	19	28	881
GN.86015	GN 18-100-M24-150-C4-TK	100	M24	150	43	22	2	19	28	969
GN.86017	GN 18-100-M24-200-C4-TK	100	M24	200	43	22	2	19	28	1145
GN.86019	GN 18-100-M24-300-C4-TK	100	M24	300	43	22	2	19	28	1500
GN.86101	GN 18-120-M20-75-C4-TK	120	M20	75	43	20	2	15	26	671
GN.86103	GN 18-120-M20-100-C4-TK	120	M20	100	43	20	2	15	26	732
GN.86105	GN 18-120-M20-125-C4-TK	120	M20	125	43	20	2	15	26	793
GN.86107	GN 18-120-M20-150-C4-TK	120	M20	150	43	20	2	15	26	855
GN.86109	GN 18-120-M20-200-C4-TK	120	M20	200	43	20	2	15	26	977
GN.86111	GN 18-120-M20-250-C4-TK	120	M20	250	43	20	2	15	26	1100
GN.86131	GN 18-120-M24-100-C4-TK	120	M24	100	46	20	2	19	26	913
GN.86133	GN 18-120-M24-125-C4-TK	120	M24	125	46	20	2	19	26	1
GN.86135	GN 18-120-M24-150-C4-TK	120	M24	150	46	20	2	19	26	1090
GN.86137	GN 18-120-M24-200-C4-TK	120	M24	200	46	20	2	19	26	1265
GN.86139	GN 18-120-M24-300-C4-TK	120	M24	300	46	20	2	19	26	1620

Ganter Norm®

Alla design rättigheter förbehållna i enlighet med lagen. Ange alltid källan vid reproduktion av våra ritningar.

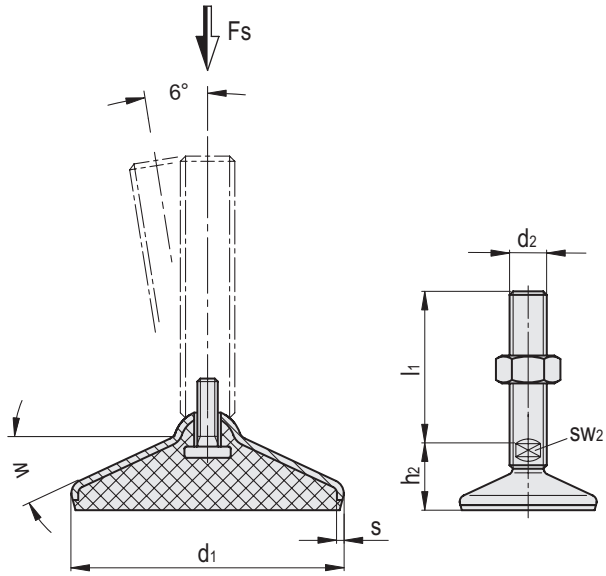

GN 18-TK

INOX STAINLESS STEEL

Kod	Benämning	d_1	d_2	l_1	h_2	w [°]	s	sw_2	Statisk belastning [KN]	⚖
GN.85562	GN 18-60-M16-75-C7-TK	60	M16	75	37	32	2	12	14	271
GN.85564	GN 18-60-M16-100-C7-TK	60	M16	100	37	32	2	12	14	310
GN.85566	GN 18-60-M16-125-C7-TK	60	M16	125	37	32	2	12	14	349
GN.85568	GN 18-60-M16-150-C7-TK	60	M16	150	37	32	2	12	14	389
GN.85570	GN 18-60-M16-200-C7-TK	60	M16	200	37	32	2	12	14	467
GN.85572	GN 18-60-M16-250-C7-TK	60	M16	250	37	32	2	12	14	546
GN.85662	GN 18-80-M16-75-C7-TK	80	M16	75	39	26	2	12	14	344
GN.85664	GN 18-80-M16-100-C7-TK	80	M16	100	39	26	2	12	14	383
GN.85666	GN 18-80-M16-125-C7-TK	80	M16	125	39	26	2	12	14	422
GN.85668	GN 18-80-M16-150-C7-TK	80	M16	150	39	26	2	12	14	462
GN.85670	GN 18-80-M16-200-C7-TK	80	M16	200	39	26	2	12	14	540
GN.85672	GN 18-80-M16-250-C7-TK	80	M16	250	39	26	2	12	14	618
GN.85692	GN 18-80-M20-75-C7-TK	80	M20	75	39	26	2	15	32	455
GN.85694	GN 18-80-M20-100-C7-TK	80	M20	100	39	26	2	15	32	516
GN.85696	GN 18-80-M20-125-C7-TK	80	M20	125	39	26	2	15	32	577
GN.85698	GN 18-80-M20-150-C7-TK	80	M20	150	39	26	2	15	32	638
GN.85700	GN 18-80-M20-200-C7-TK	80	M20	200	39	26	2	15	32	761
GN.85702	GN 18-80-M20-250-C7-TK	80	M20	250	39	26	2	15	32	883
GN.85722	GN 18-80-M24-100-C7-TK	80	M24	100	41	26	2	19	36	697
GN.85724	GN 18-80-M24-125-C7-TK	80	M24	125	41	26	2	19	36	786
GN.85726	GN 18-80-M24-150-C7-TK	80	M24	150	41	26	2	19	36	874
GN.85728	GN 18-80-M24-200-C7-TK	80	M24	200	41	26	2	19	36	1050
GN.85730	GN 18-80-M24-300-C7-TK	80	M24	300	41	26	2	19	36	1405
GN.85862	GN 18-100-M16-75-C7-TK	100	M16	75	41	22	2	12	24	439
GN.85864	GN 18-100-M16-100-C7-TK	100	M16	100	41	22	2	12	24	478
GN.85866	GN 18-100-M16-125-C7-TK	100	M16	125	41	22	2	12	24	517
GN.85868	GN 18-100-M16-150-C7-TK	100	M16	150	41	22	2	12	24	556
GN.85870	GN 18-100-M16-200-C7-TK	100	M16	200	41	22	2	12	24	635
GN.85872	GN 18-100-M16-250-C7-TK	100	M16	250	41	22	2	12	24	713
GN.85892	GN 18-100-M20-75-C7-TK	100	M20	75	41	22	2	15	26	550
GN.85894	GN 18-100-M20-100-C7-TK	100	M20	100	41	22	2	15	26	611
GN.85896	GN 18-100-M20-125-C7-TK	100	M20	125	41	22	2	15	26	672
GN.85898	GN 18-100-M20-150-C7-TK	100	M20	150	41	22	2	15	26	733
GN.85900	GN 18-100-M20-200-C7-TK	100	M20	200	41	22	2	15	26	856
GN.85902	GN 18-100-M20-250-C7-TK	100	M20	250	41	22	2	15	26	978
GN.86012	GN 18-100-M24-100-C7-TK	100	M24	100	43	22	2	19	28	792
GN.86014	GN 18-100-M24-125-C7-TK	100	M24	125	43	22	2	19	28	881
GN.86016	GN 18-100-M24-150-C7-TK	100	M24	150	43	22	2	19	28	969
GN.86018	GN 18-100-M24-200-C7-TK	100	M24	200	43	22	2	19	28	1145
GN.86020	GN 18-100-M24-300-C7-TK	100	M24	300	43	22	2	19	28	1500
GN.86102	GN 18-120-M20-75-C7-TK	120	M20	75	43	20	2	15	26	671
GN.86104	GN 18-120-M20-100-C7-TK	120	M20	100	43	20	2	15	26	732
GN.86106	GN 18-120-M20-125-C7-TK	120	M20	125	43	20	2	15	26	793
GN.86108	GN 18-120-M20-150-C7-TK	120	M20	150	43	20	2	15	26	855
GN.86110	GN 18-120-M20-200-C7-TK	120	M20	200	43	20	2	15	26	977
GN.86112	GN 18-120-M20-250-C7-TK	120	M20	250	43	20	2	15	26	1100
GN.86132	GN 18-120-M24-100-C7-TK	120	M24	100	46	20	2	19	26	913
GN.86134	GN 18-120-M24-125-C7-TK	120	M24	125	46	20	2	19	26	1
GN.86136	GN 18-120-M24-150-C7-TK	120	M24	150	46	20	2	19	26	1090
GN.86138	GN 18-120-M24-200-C7-TK	120	M24	200	46	20	2	19	26	1265
GN.86140	GN 18-120-M24-300-C7-TK	120	M24	300	46	20	2	19	26	1620

Alla design rättigheter förbehållna i enlighet med lagen. Ange alltid källan vid reproduktion av våra ritningar.

Ganter Norm